# Delock LTE Antenne SMA Stecker 0 - 4 dBi omnidirektional drehbar mit Kippgelenk weiß

## Kurzbeschreibung

Diese LTE Antenne von Delock ermöglicht die Nutzung verschiedener LTE Bänder zur Installation im Innenbereich. Sie ist vollständig GSM, UMTS, Bluetooth, WLAN 2,4 GHz, ZigBee, DECT und Z-Wave kompatibel.

**Artikel-Nr. 88977**

EAN: 4043619889778

Ursprungsland: Taiwan, Republic of China

Verpackung: Retail Box

## Spezifikation

- Anschluss: SMA Stecker
- LTE Band: 1-10; 12; 13; 17; 19; 25; 29; 30; 33-41
- Frequenzbereich:
  698 - 791 MHz
  824 - 960 MHz
  1710 - 2170 MHz
  2300 - 2400 MHz
  2500 - 2700 MHz
- Kompatibel zu GSM, UMTS, Bluetooth, WLAN 2,4 GHz, ZigBee, DECT, Z-Wave
- Antennengewinn:
  1,5 dBi @ 698 - 791 MHz
  0 dBi @ 824 - 960 MHz
  1,5 dBi @ 1710 - 2170 MHz
  4 dBi @ 2300 - 2400 MHz
  4 dBi @ 2500 - 2700 MHz
- Impedanz: 50 Ohm
- Polarisation: linear, vertikal
- VSWR: 4,0

© 2024 by Delock. Alle hier aufgeführten Namen und Zeichen sind Eigentum des jeweiligen Herstellers. Druckfehler, Änderungen & Irrtümer vorbehalten.

- Betriebstemperatur: -10 °C ~ 55 °C
- Gehäusematerial: ABS
- Farbe: weiß
- Länge:
  ca. 231,50 mm (mit Kippgelenk)
  ca. 199,20 mm (ohne Kippgelenk)
- Durchmesser:
  ca. 19,70 mm (Spitze)
  ca. 21,50 mm (max.)
  ca. 13,20 mm (SMA)

## Systemvoraussetzungen

- Gerät mit einer freien SMA Buchse

## Packungsinhalt

- LTE Antenne

## Abbildungen

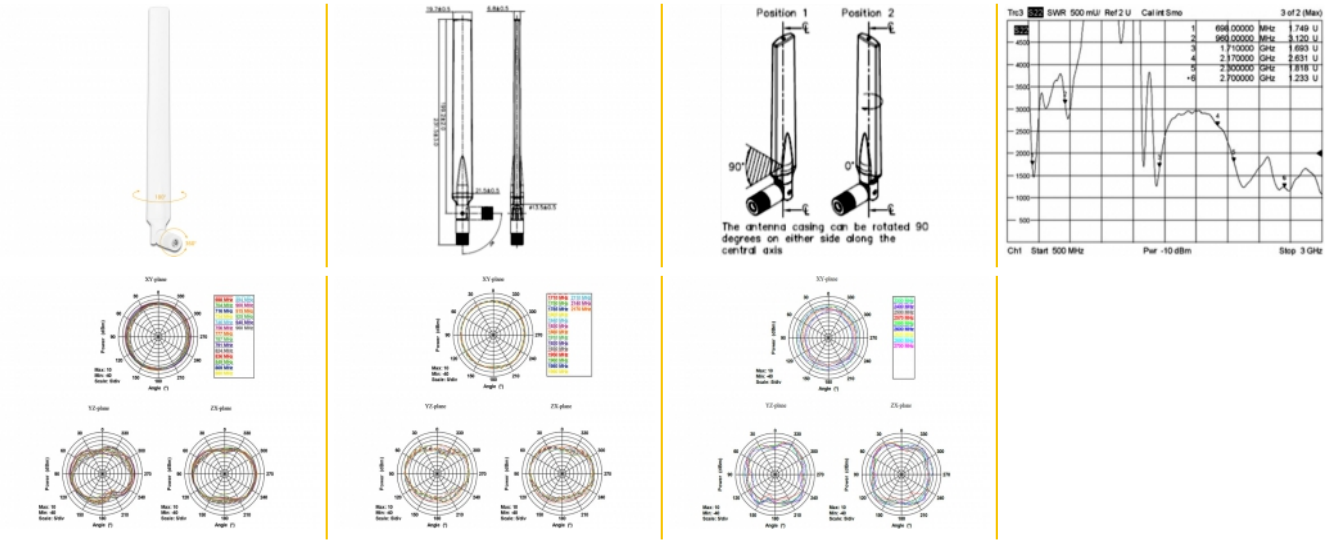


© 2024 by Delock. Alle hier aufgeführten Namen und Zeichen sind Eigentum des jeweiligen Herstellers. Druckfehler, Änderungen & Irrtümer vorbehalten.

## Schnittstelle

| | |
|---|---|
| Anschluss: | SMA Stecker |

## Technische Eigenschaften

| | |
|---|---|
| Frequenzbereich: | 824 MHz - 960 MHz<br>2300 MHz - 2400 MHz<br>2500 MHz - 2700 MHz<br>698 MHz - 791 MHz<br>1710 MHz - 2170 MHz |
| Antennengewinn: | 1,5 dBi @ 698 MHz - 791 MHz<br>0 dBi @ 824 MHz - 960 MHz<br>1,5 dBi @ 1710 MHz - 2170 MHz<br>4 dBi @ 2300 MHz - 2400 MHz<br>4 dBi @ 2500 - 2700 MHz |
| Impedanz: | 50 Ω |
| Betriebstemperatur: | -10 °C ~ 55 °C |
| Polarisation: | linear vertikal |
| VSWR: | 4,0 |

## Physikalische Eigenschaften

| | |
|---|---|
| Gehäusematerial: | ABS |
| Durchmesser: | ca. 19,70 mm (Spitze)<br>ca. 21,50 mm (max.)<br>ca. 13,20 mm (SMA) |
| Länge mit Kippgelenk: | ca. 231,50 mm |
| Länge ohne Kippgelenk: | ca. 199,20 mm |
| Farbe: | weiß |

© 2024 by Delock. Alle hier aufgeführten Namen und Zeichen sind Eigentum des jeweiligen Herstellers. Druckfehler, Änderungen & Irrtümer vorbehalten.