Delock Sertir + Couper + Courber mâle 6 STP, 20 unités

Description

Avec ce RJ45 de Delock et la pince à sertir correspondante, un câble de réseau peut être rapidement et facilement connecté à un RJ45 mâle.
Le RJ45 mâle permet de diriger les fils sortant de l'avant ; cela accélère l'installation et l'ordre de câblage peut être vérifié. En même temps, les performances sont améliorées car la paire de fils reste torsadée près du connecteur. En sertissant, tous les fils sont mis en contact simultanément et les extrémités de fil en trop sont coupées.
Le nouveau dispositif « Curve » est un verrou allongé, courbé, qui se relâche quand la fiche est retirée et ne peut donc pas être endommagé.

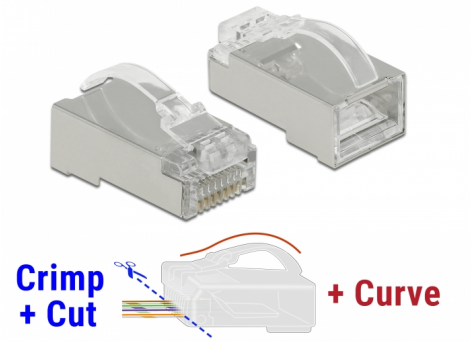

N° produit 86474

EAN: 4043619864744

Pays d´origine: China

Emballage: Sac polyvalent à fermeture éclair

Spécifications techniques

- Connecteur : 1 x RJ45 mâle
- Blindé (STP)
- Spécification Cat.6
- Brochage TIA-568A/B
- Contact à 3 broches
- Contacts plaqués or: 1.27 um / 50 u”
- Pour câble solide ou toron jusqu'à 0,573 mm (23 - 26 AWG)
- Pour des câbles de 5,0 à 6,5 mm de diamètre
- Matériau du boîtier : polycarbonate
- Couleur : transparent
- Dimensions (LxlxH) : env. 22,2 x 14,0 x 11,7 mm

Configuration système requise

- Delock 86450 Pince à sertir RJ45

© 2024 by Delock. Tous les noms et images mentionnés ici sont la propriété de leur fabricant respectif.
Sous réserve d’erreurs et de modifications.

Contenu de l’emballage

- 20 x RJ45 mâle

Image

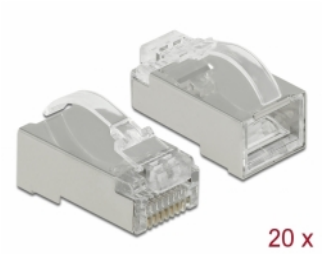

© 2024 by Delock. Tous les noms et images mentionnés ici sont la propriété de leur fabricant respectif.
Sous réserve d’erreurs et de modifications.

General

Suitable for conductor gauge:	24 - 26 AWG

Technical characteristics

Category:	Cat.6

Physical characteristics

Matériau du boîtier :	Polycarbonat
Longueur:	22.2 mm
Width:	14,0 mm
Height:	11,7 mm
Couleur:	transparent

© 2024 by Delock. Tous les noms et images mentionnés ici sont la propriété de leur fabricant respectif.
Sous réserve d'erreurs et de modifications.