Delock Logement pour 2 x D-Sub à 9 broches

Description

Ce logement de Delock peut être utilisé pour l'installation de D-Sub à 9 connecteurs pour les protéger de la saleté et des dommages.

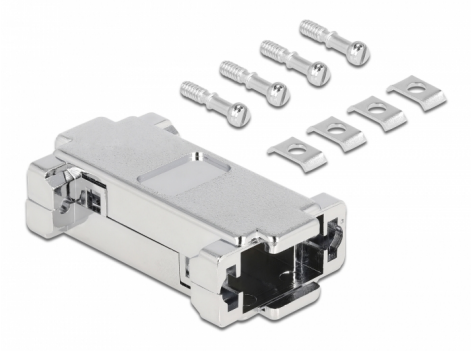

N° produit 66813

EAN: 4043619668137

Pays d´origine: Taiwan, Republic of China

Emballage: Poly bag

Spécifications techniques

- Approprié pour 2 D-Sub à 9 connecteurs mâles et femelles
- Matériau du boîtier : plastique
- Dimensions (LxlxH) : env. 56,1 x 30,9 x 8,3 mm

Contenu de l'emballage

- Boitier en 2 parties
- 4 x vis
- 4 x rondelle

© 2024 by Delock. Tous les noms et images mentionnés ici sont la propriété de leur fabricant respectif.
Sous réserve d'erreurs et de modifications.

Physical characteristics

Matériaux:	plastic metalised
Longueur:	56,1 mm
Width:	30,9 mm
Height:	8,3 mm

© 2024 by Delock. Tous les noms et images mentionnés ici sont la propriété de leur fabricant respectif.
Sous réserve d'erreurs et de modifications.