Delock Set de gaines thermorétractables, 100 mm, 28 unités, noir

Description

Ce set de gaines thermorétractables de Delock est utilisé pour protéger et isoler des câbles, des conduites électriques ou des fils. Sous l'effet de la chaleur, la gaine se referme complètement sur le câble en se rétractant. Cela protège le câble des effets de l'influence météo et des dommages mécaniques.

Application multifonctionnelle
La gaine thermorétractable peut être utilisée, par exemple, dans un atelier ou dans l'industrie.

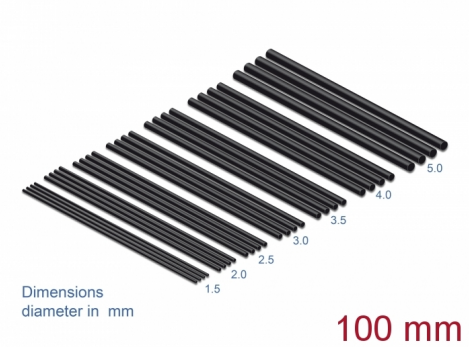

N° produit 18987

EAN: 4043619189878

Pays d´origine: China

Emballage: Sac polyvalent à fermeture éclair

Spécifications techniques

- Longueur : env. 100 mm
- Contenu :
  4 x diamètre 1,5 mm
  4 x diamètre 2,0 mm
  4 x diamètre 2,5 mm
  4 x diamètre 3,0 mm
  4 x diamètre 3,5 mm
  4 x diamètre 4,0 mm
  4 x diamètre 5,0 mm
- Rapport de rétrécissement 2:1
- Température de rétrécissement : 70 °C à 125 °C
- Matériau : polyoléfine
- Couleur : noir

Contenu de l'emballage

© 2024 by Delock. Tous les noms et images mentionnés ici sont la propriété de leur fabricant respectif.
Sous réserve d'erreurs et de modifications.

- Ensemble de tubes thermo-rétractables

© 2024 by Delock. Tous les noms et images mentionnés ici sont la propriété de leur fabricant respectif.
Sous réserve d'erreurs et de modifications.

Technical characteristics

Température de rétrécissement:	70 °C ~ 125 °C
Rapport de rétrécissement:	2:1

Physical characteristics

Matériaux:	polyoléfine
Longueur:	100 mm
Couleur:	noir

© 2024 by Delock. Tous les noms et images mentionnés ici sont la propriété de leur fabricant respectif.
Sous réserve d'erreurs et de modifications.