Delock Keystone Modul DC 5,5 x 2,5 mm Buchse weiß

Kurzbeschreibung

Diese DC Einbaubuchse von Delock dient zur Verkabelung oder Einbau z. B. in ein Gehäuse oder Gerät, um dieses mit Strom zu versorgen. Durch die standardisierten Abmessungen ist sie zur einfachen Snap-In Montage in verschiedene Halterungen, wie z. B. Keystone Patchpanel, Dosen oder Gehäuse geeignet.

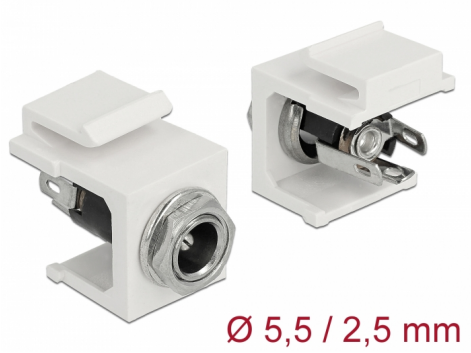

Artikel-Nr. 86373

EAN: 4043619863730

Ursprungsland: Taiwan, Republic of China

Verpackung: Wiederverschließbare Tüte

Spezifikation

- Anschlüsse:
  extern: 1 x DC 5,5 x 2,5 mm Buchse
  intern: 3 x Lötanschluss
- Belastbarkeit: 30 V / 3 A
- Zum Einbau in Keystone Halterungen mit 19,2 x 14,9 mm
- Farbe: weiß
- Länge vor der Frontblende: ca. 3,5 mm
- Maße (LxBxH): ca. 20,7 x 16,3 x 22,0 mm

Packungsinhalt

- Keystone Modul

© 2024 by Delock. Alle hier aufgeführten Namen und Zeichen sind Eigentum des jeweiligen Herstellers. Druckfehler, Änderungen & Irrtümer vorbehalten.

Abbildungen

© 2024 by Delock. Alle hier aufgeführten Namen und Zeichen sind Eigentum des jeweiligen Herstellers. Druckfehler, Änderungen & Irrtümer vorbehalten.

Allgemein

Montageart:	Keystone Modul

Schnittstelle

Extern:	1 x DC Buchse 5,5 x 2,5 mm
Intern:	3 x Lötanschluss für Kabel

Physikalische Eigenschaften

Gehäusefarbe:	weiß
Länge:	22,0 mm
Breite:	20,7 mm
Höhe:	16,3 mm

© 2024 by Delock. Alle hier aufgeführten Namen und Zeichen sind Eigentum des jeweiligen Herstellers. Druckfehler, Änderungen & Irrtümer vorbehalten.